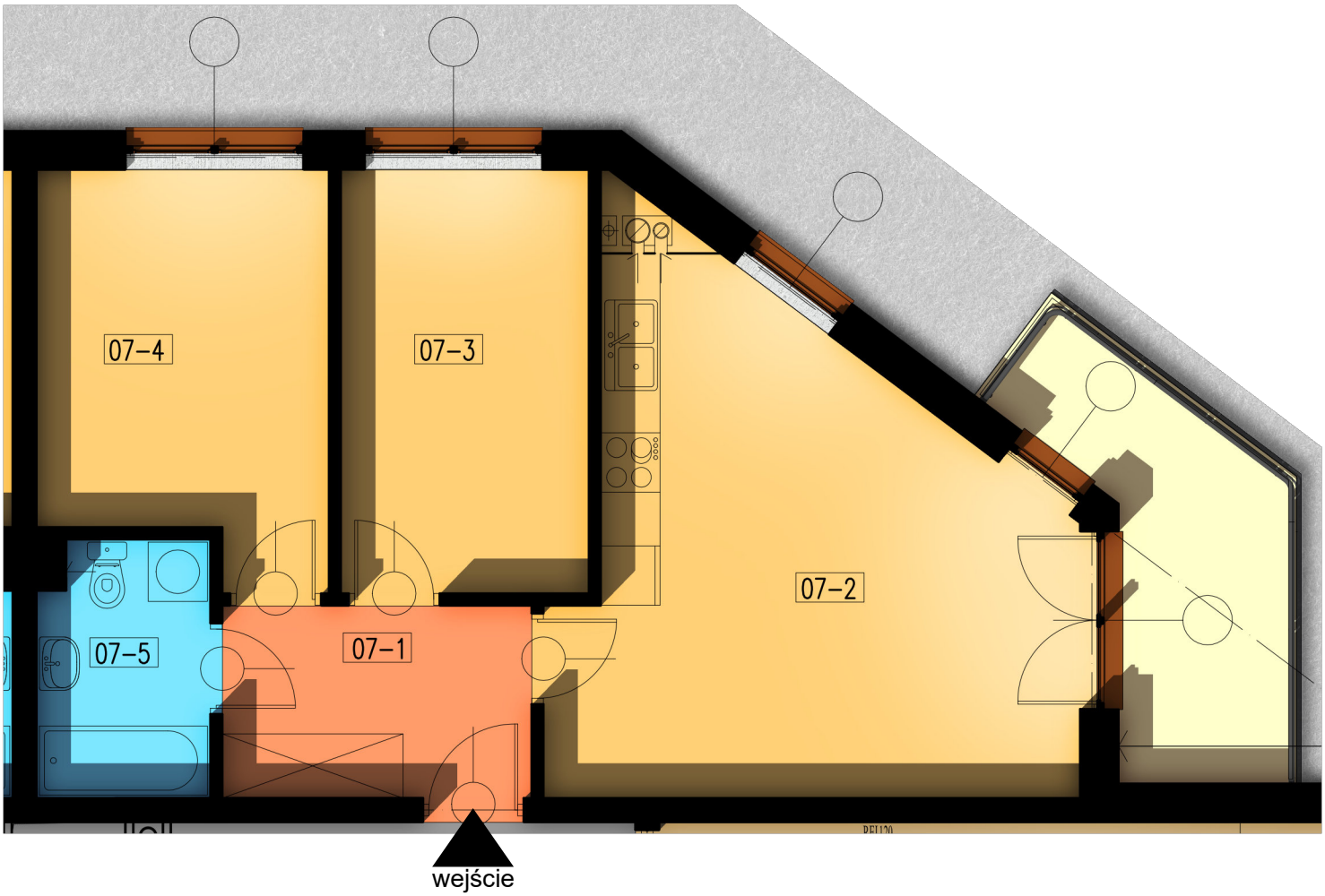

07-1	korytarz	6,00 m²
07-2	pokój+aneks kuch.	22,70 m²
07-3	pokój	10,63 m²
07-4	pokój	11,29 m²
07-5	łazienka	4,37 m²

razem: 54,99 m²

kondygnacja: Parter
numer: 07
powierzchnia: 54,99 m²

WIĘCEJ INFORMACJI POD NUMERAMI TELEFONÓW:
22 781-46-15
502-214-478
601-216-353

www.gor-pis.pl

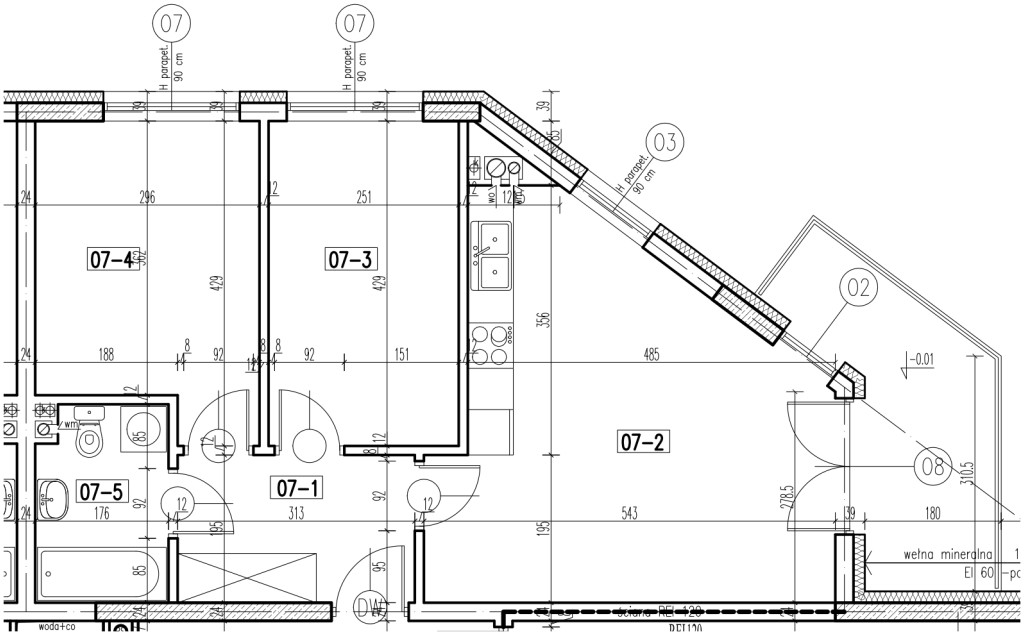

0 1m 2m 5m

skala 1:100

1cm = 1m