ZAŁĄCZNIK NR 5 – RZUT LOKALU

RZUT I PIĘTRA LOKAL NR 32

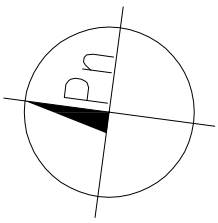

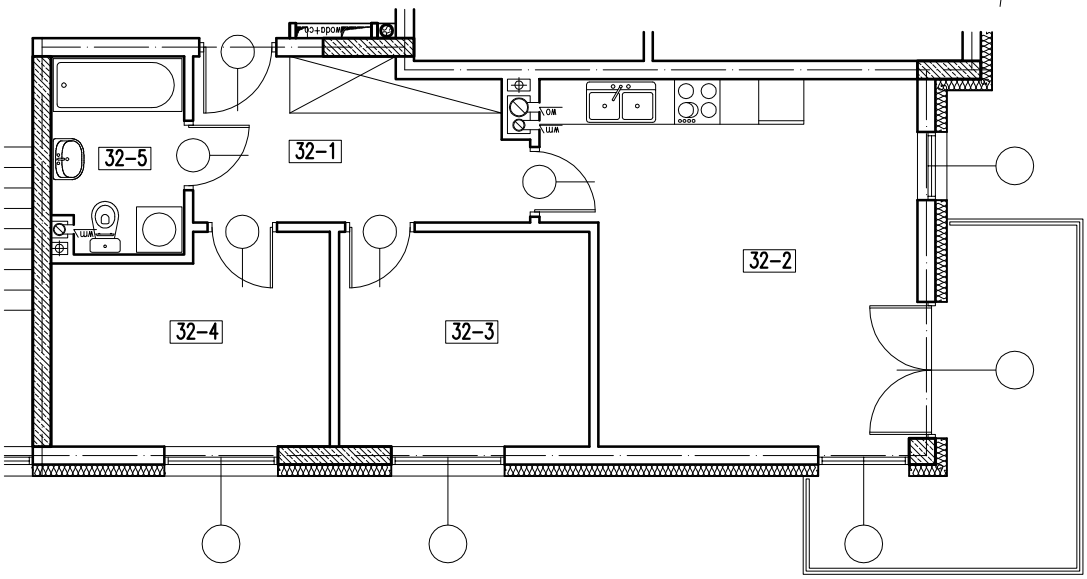

LOKAL 32

32-1	KORYTARZ	parkiet	8,80 m2
32-2	POKÓJ+ANEKS KUCH.	parkiet+gres	21,78 m2
32-3	POKÓJ	parkiet	9,28 m2
32-4	POKÓJ	parkiet	9,56 m2
32-5	ŁAZIENKA	gres	4,37 m2
		RAZEM:	53,79 m2

\+ PRZYNALEŻNA KOMÓRKA LOKATORSKA nr 32 −2,91 m2

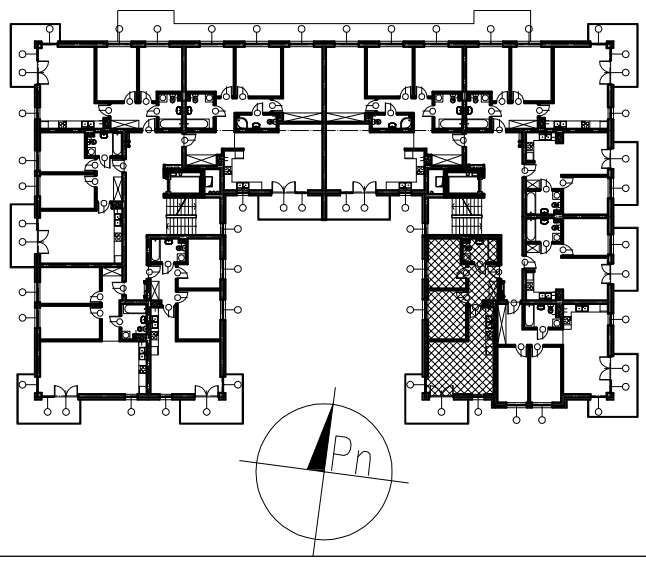

BUDYNEK MIESZKALNY WIELORODZINNY Z GARAŻEM PODZIEMNYM

05-091 Ząbki, ul. Szwoleżerów
dz. nr ewid. dz. nr ewid. 50/7, 51/7 i 52/7 w obr. 03-26

inwestor: Przedsiębiorstwo Budowlano-Handlowe "GÓR-PIS" Sp.J.
Paweł Góral i Wspólnicy
ul. Chopina 17 A
05-091 Ząbki

LOKAL NR 32

SKALA 1:100

RZUT I PIĘTRA

projektował: mgr inż. arch. Dariusz Waś